Ввод линейный типа BRIL-90-110-550/1250

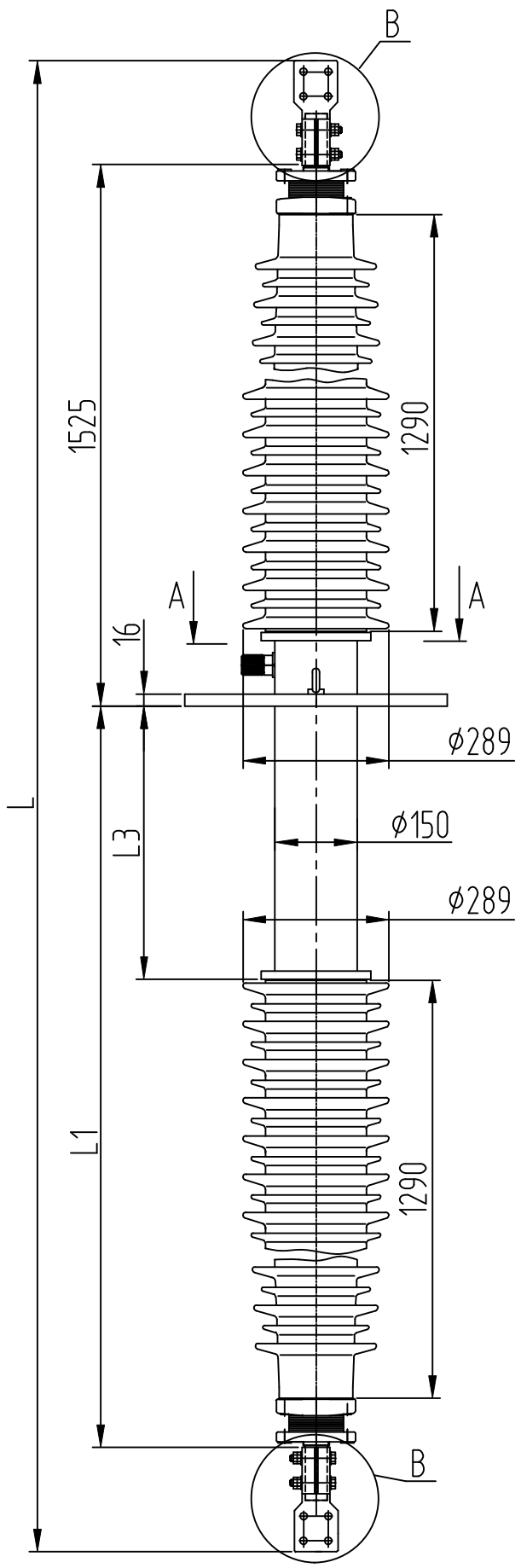

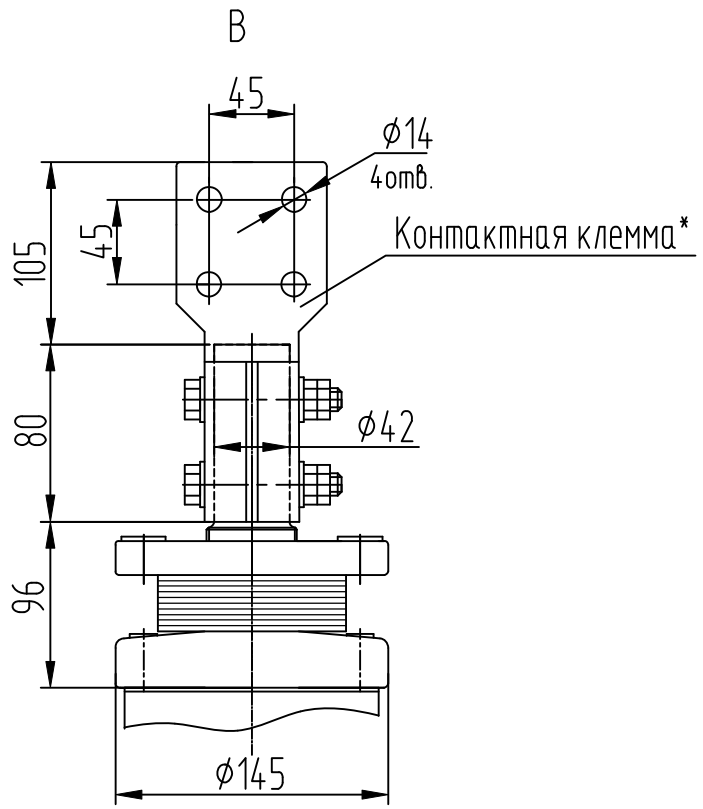

Изготавливается по техническим условиям	ГКСЛ.686391.003ТУ
Класс напряжения	110 кВ
Наибольшее рабочее линейное напряжение	135 кВ
Наибольшее рабочее фазное напряжение	78 кВ
Испытательное одноминутное напряжение промышленной частоты в сухом состоянии/под дождем	265 кВ/230 кВ
Напряжение полного грозового испытательного импульса	550 кВ
Интенсивность частичных разрядов	не более 2 пКл при 2Uф
Полная длина пути утечки верхней/нижней части	не менее 3900 мм
Разрядное расстояние верхней/нижней части	1290мм
Климатическое исполнение и категория размещения ввода	01
Предельный угол установки к вертикали	90°
Сейсмостойкость, баллов по шкале MSK-64, не менее	6 баллов
Высота установки над уровнем моря	1000 м
Внешняя изоляция/цвет	Фарфор/коричневый
Внутренняя изоляция	RIP

Каталожный номер	L	L1	L3	Номинальный ток	Ток термич. стойкости Ith, 2с	Ток динамической стойкости Id	Испытат. консольная нагрузка	Масса
КН 1.9.011У	3785	1890	500	1250А	31 кА	78 кА	1600 Н	238 кг

* Возможна комплектация другими контактными клеммами.

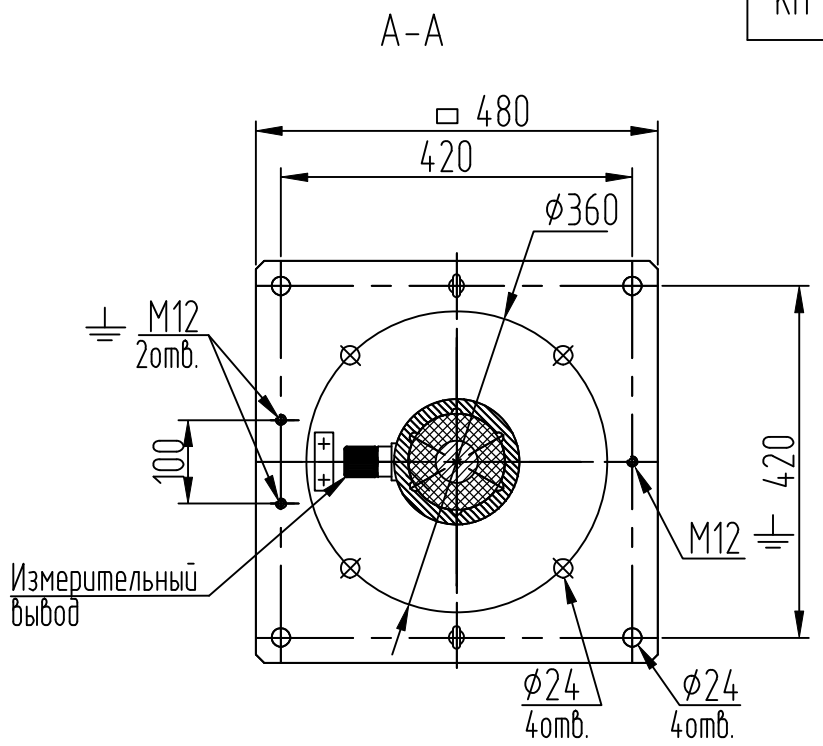

					КН 1.9.011У
Изм.	Лист	N-докум.	Подпись	Дата	Ввод линейный BRIL-90-110-550/1250
Разраб.		Дрожжина			
Пров.		Костюхин			
Н. контр.		Ожогин			
Отд. кач.		Дедольская			
Утв.		Савичев			

Лит.	Масса	Масштаб
Лист	Листов 1	

ООО "Эйч Энерджи"

Формат А3

Подп. и дата	
Инв.N дубл.	
Взам.инв.N	
Подп. и дата	Дрожжина
Инв.N подл.	5/3978