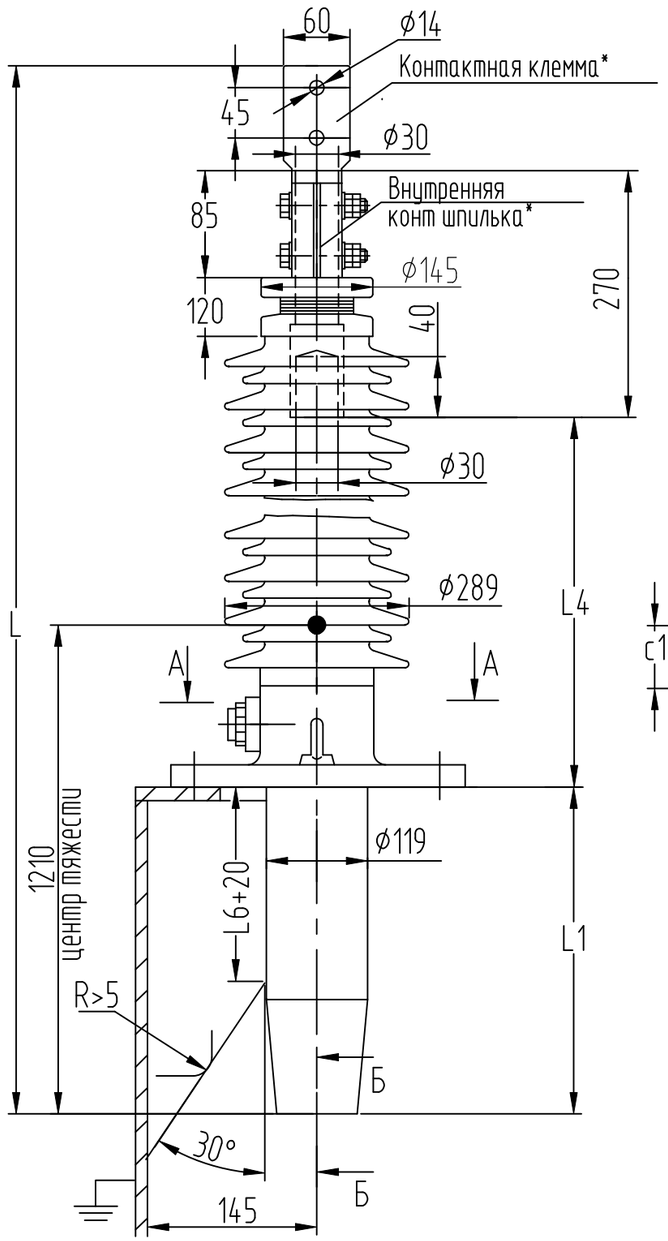

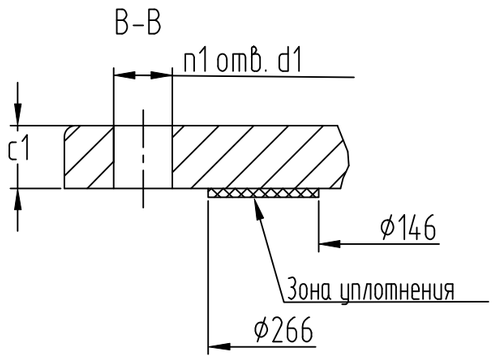

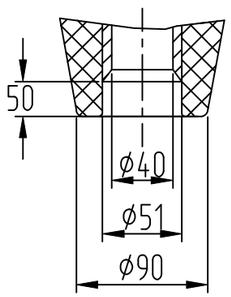

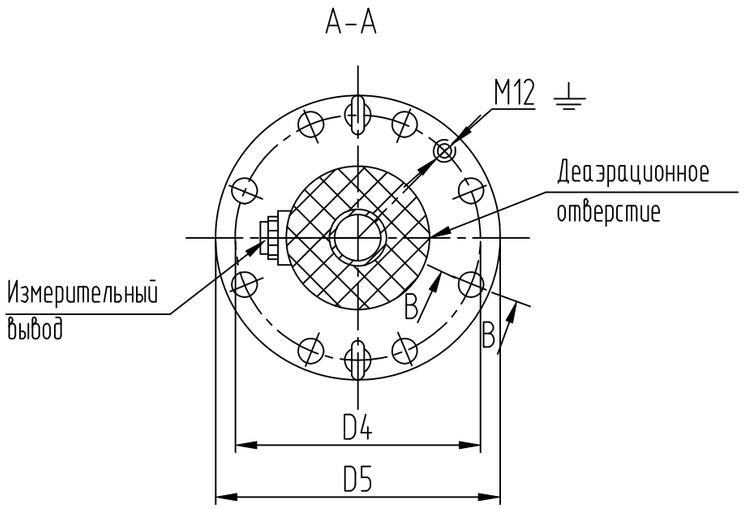

Ввод масло/воздух типа BRIT-R-90-110-550/800

Изготавливается по техническим условиям	ГКСЛ.686391.002 ТУ
Класс напряжения	110 кВ
Наибольшее рабочее линейное напряжение	135 кВ
Наибольшее рабочее фазное напряжение	78 кВ
Испытательное одноминутное напряжение промышленной частоты в сухом состоянии/под дождем	265 кВ/230 кВ
Напряжение полного грозового испытательного импульса	550 кВ
Номинальный ток	800 А
Ток термической стойкости Ith, 2с	20кА
Ток динамической стойкости Id	50кА
Сечение проводника при Imax	400 мм^2
Уровень частичных разрядов	не более 2 пКл при 2Uф
Предельный угол установки к вертикали	90°
Испытательная одноминутная клнсольная нагрузка	3150 Н
Полная длина пути утечки изоляции	не менее 3900 мм
Разрядное расстояние	1290мм
Климатическое исполнение и категория размещения ввода	01
Сейсмостойкость, баллов по шкале MSK-64	не менее 9 баллов
Высота установки над уровнем моря	3000м
Внешняя изоляция/цвет	Фарфор/коричневый
Внутренняя изоляция	RIP

Каталожный номер	L	L1	L4	L6	D4	D5	c1	d1	n1	Масса
КН 1.9.002-RУ	2393	663	1350	228	300	350	18	24	8	96кг

*Возможна комплектация внутренними контактными шпильками другой длины и другими контактными клеммами

Изм.	Лист	N-докум.	Подпись	Дата
Разраб.		Дрожжина		
Пров.		Костюхин		
Н. контр.		Ожогин		
Отд. кач.		Дедольская		
Утв.		Савичев		

КН 1.9.002-RY

Ввод трансформаторный BRIT-R-90-110-550/800

Лит.	Масса	Масштаб
Лист	Листов 1	

ООО "Эйч Энерджи"

Формат А3

Подп. и дата	
Инв.N дубл.	
Взам.инв.N	5/3394
Подп. и дата	Дрожжина
Инв.N подл.	5/3982