Ввод линейный типа BRIL-S-90-110-550/1250

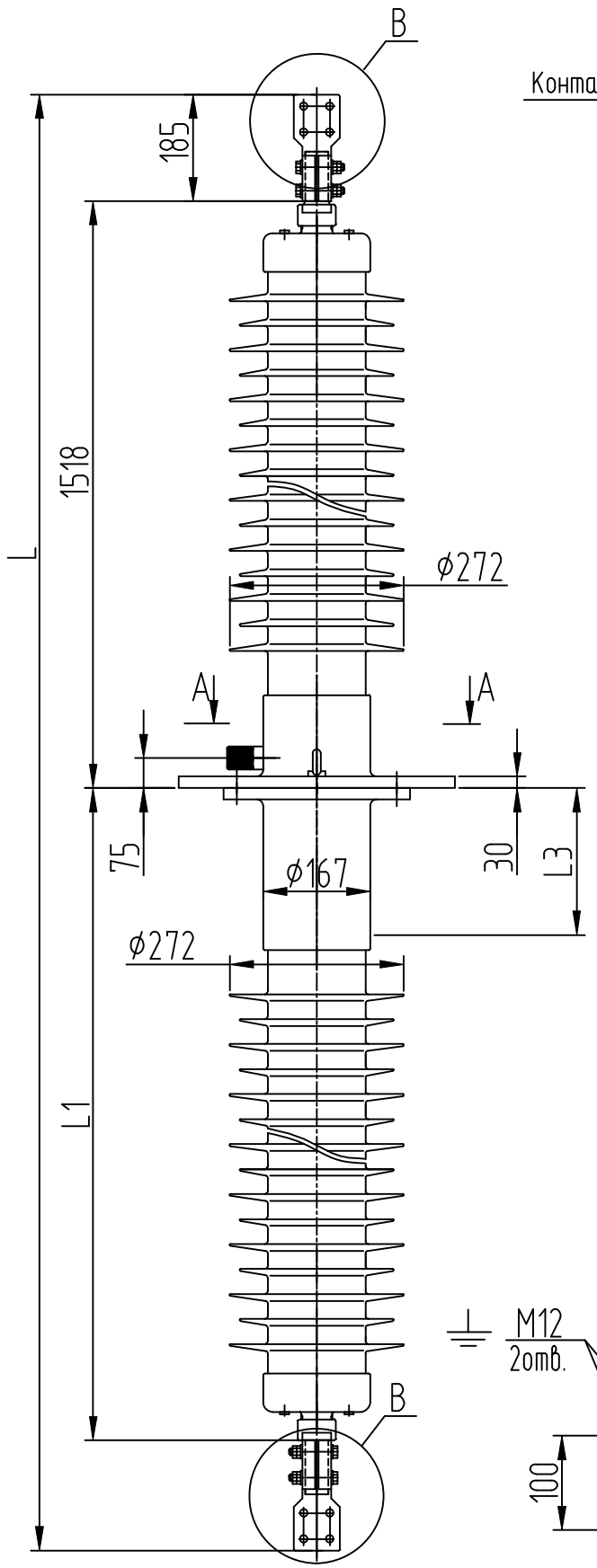

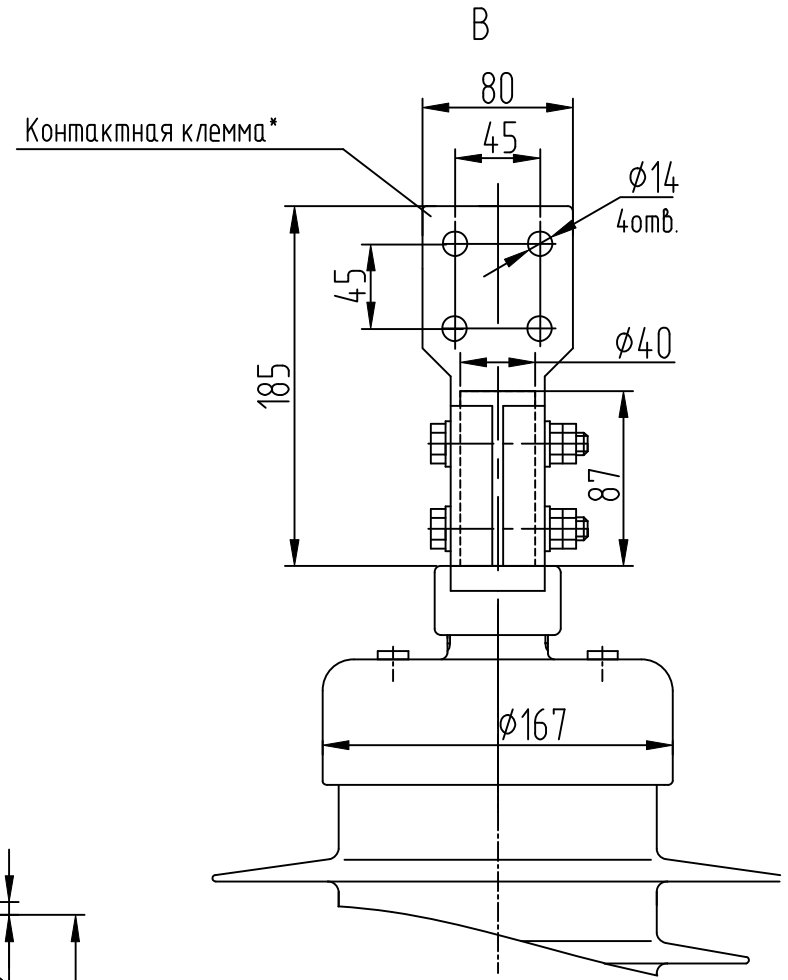

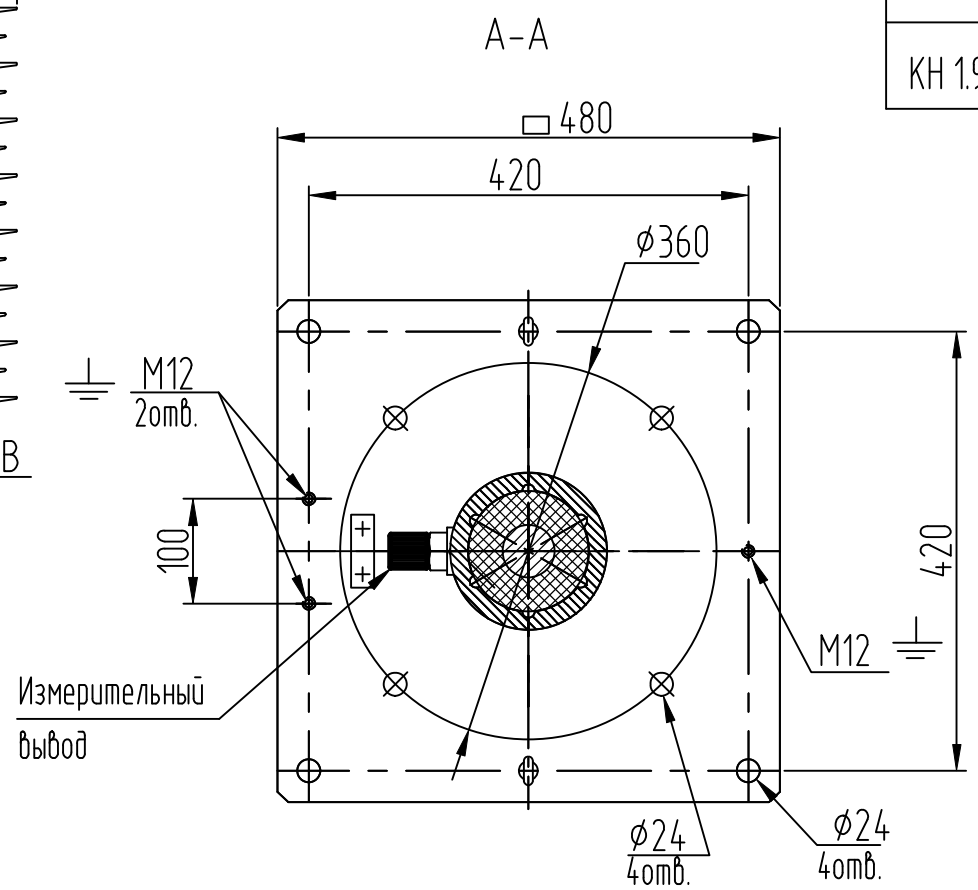

Изготавливается по техническим условиям	ГКСЛ.686391.005ТУ
Класс напряжения	110 кВ
Наибольшее рабочее линейное напряжение	135 кВ
Наибольшее рабочее фазное напряжение	78 кВ
Испытательное одноминутное напряжение промышленной частоты в сухом состоянии/под дождем	265 кВ/230 кВ
Напряжение полного грозового испытательного импульса	550 кВ
Интенсивность частичных разрядов	не более 2 пКл при 2Uф
Полная длина пути утечки верхней/нижней части	не менее 4100 мм
Разрядное расстояние верхней/нижней части	1244мм
Температура окружающей среды	-60°С...+55°С
Предельный угол установки к вертикали	90°
Сейсмостойкость, баллов по шкале MSK-64, не менее	9 баллов
Высота установки над уровнем моря	1000 м
Внешняя изоляция/цвет	Полимер/серый
Внутренняя изоляция	RIP

Каталожный номер	L	L1	L3	Номинальный ток	Ток термич. стойкости Ith, 2с	Ток динамической стойкости Id	Испытат. консольная нагрузка	Масса
КН 1.9.011-S	3771	1883	500	1250А	31кА	78кА	3150 Н	160кг

* Возможна комплектация другими контактными клеммами.

Изм.	Лист	N-докум.	Подпись	Дата	КН 1.9.011-S
Разраб.		Дрожжина			Ввод линейный BRIL-S-90-110-550/1250
Пров.		Костюхин			Лит. / Масса / Масштаб
Н. контр.		Ожогин			Лист / Листов 1
Отд. кач.		Дебольская			Выпуск 1
Утв.		Савичев			ООО "Эйч Энерджи"

Подп. и дата
Инв.N дубл.
Взам.инв.N 5/3429
Подп. и дата Дрожжина 24.04.23
Инв.N подл.

Формат А3